青森市民卓球大会
2022年10月9日
青森市民体育館

小学校５・６年男子

番号に□がついている選手には、タイムテーブルの第１試合の審判をお願いします。
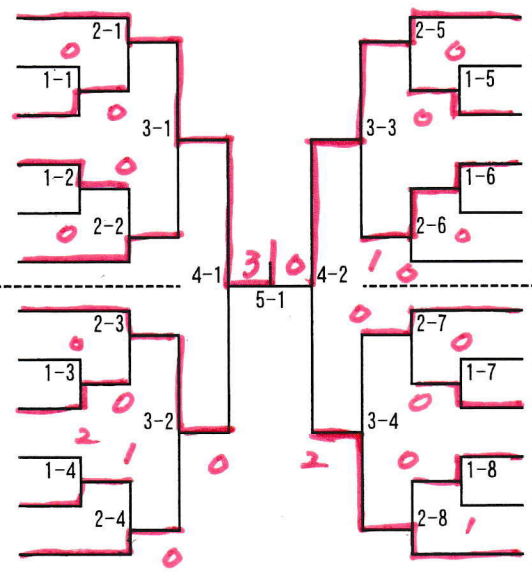
□1	長内　陸	(神山TTC)	□13	橘　鉄心	(神山TTC)
2	徳差 優貴斗	(みなみ倶楽部)	14	横浜 誠之	(みなみ倶楽部)
3	宮川　翔	(三内小)	15	後藤 蓮音	(SSJ)
4	櫻田 泰希	(筒小卓球クラブ)	16	小笠原 太羅	(神山TTC)
5	齋藤 颯雅	(SSJ)	17	工藤 春蓮	(三内小)
□6	小笠原 颯介	(神山TTC)	□18	工藤 丈琉	(筒小卓球クラブ)
□7	秋元 寿仁	(神山TTC)	□19	今井 颯飛	(ＡＳＪ)
8	浦上 虎二朗	(みなみ倶楽部)	20	渋谷 清人	(みなみ倶楽部)
9	櫻田 泰志	(筒小卓球クラブ)	21	在中 壱太	(筒小卓球クラブ)
10	敦賀 海翔	(SSJ)	22	阿部　玄	(造道小卓球クラブ)
11	髙橋　永愛	(神山TTC)	23	齋藤 雄丞	(三内小)
□12	山路 朝陽	(ＡＳＪ)	□24	長尾 凌雅	(神山TTC)